FICHA TÉCNICA DO PRODUTO
FL AREA V 67W ML 840 A48X85 BK

FLOODLIGHT AREA GEN 2 | Floodlight com distribuição de luz à base de lentes até 150 lm/W

Áreas de Aplicação

- Substituição para projetores com lâmpadas de halogéneo
- Uso exterior (IP66)
- Sinalética conforme EN 60598-2-24 para instalações com risco de incêndio, por exemplo por acumulação de poeira
- Áreas públicas
- Instalações desportivas
- Estaleiros
- Estacionamento
- Áreas de logística, unidades de transporte e corredores

Vantagens do Produto

- Membrana integrada para prevenir a condensação dentro da luminária, sem comprometer a proteção IP
- Muito versátil devido aos níveis de potência selecionáveis (Multi Lumen) na luminária
- Bucim robusto com função waterstop integrada
- Luz com elevada uniformidade e reduzido encandeamento graças ao design preciso da lente
- Brilhante, robusto e duradouro
- Economia de energia até 90 % em relação aos projetores com lâmpadas de halogéneo
- Sem emissão de luz para cima (ULOR 0%) quando montado com inclinação 0°

Características do Produto

- Elevado rendimento luminoso: até 150 lm/W
- Distribuição luminosa assimétrica para várias áreas de aplicação
- Função Multi Lumen para ajustar os níveis de luminosidade de acordo com necessidades específicas
- Tipo de proteção: IP66
- Resistência à corrosão C4: adequado para uso em ambientes com salinidade moderada
- Cabo flexível de 1 m pré-instalado (H05RN-F), enrolado com 3 x 1,0 mm^2 fios de simples

© 2025, LEDVANCE GmbH. Todos os direitos reservados.

– Suporte de montagem com ângulo 30° e área de rotação ampla

© 2025, LEDVANCE GmbH. Todos os direitos reservados.

DADOS TÉCNICOS

DADOS ELÉTRICOS

Potência nominal	67 W / 54 W
Tensão nominal	220…240 V
Frequência da rede	50…60 Hz
Corrente nominal	350/280 mA
Corrente elétrica de entrada	7,4 A
Corrente entrada T_{h50}	270 µs
Nº. máx. de luminárias por disjunt B16 A	35
Nº. máx. de luminárias por disjunt C10 A	22
Número max. de luminárias por disjuntor C16	36
Fator de potência λ	> 0,90
Distorção harmónica total	< 20 %
Grau de proteção	I
Resistente a surto de tensão (F/N)	4 kV
Resistente a surto de tensão (F/N-Terra)	6 kV
Modo de funcionamento	Integrated LED driver

Dados Fotométricos

Fluxo luminoso	10000 lm / 8250 lm
Rendimento luminoso	149 lm/W / 153 lm/W
Temperatura de cor	4000 K
Tonalidade (designação)	Branco Neutro
Índice de reprodução de cor Ra	> 80
Desvio padrão de combinação de cores	5 sdcm
Sem cintilações	Sim
Métrica de Cintilação (Pst LM)	≤1
Métrica de Efeito Estroboscópico (SVM)	<0.9
Grupo segurança fotobiológica co EN62778	RG1
Ângulo de abertura	48° x 85 °

© 2025, LEDVANCE GmbH. Todos os direitos reservados.

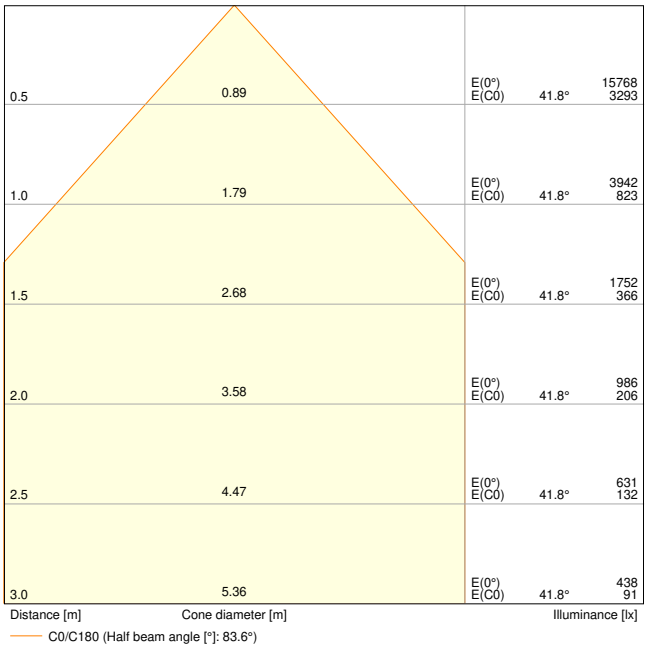

FL AREA V 67W ML 840 A48x85 BK

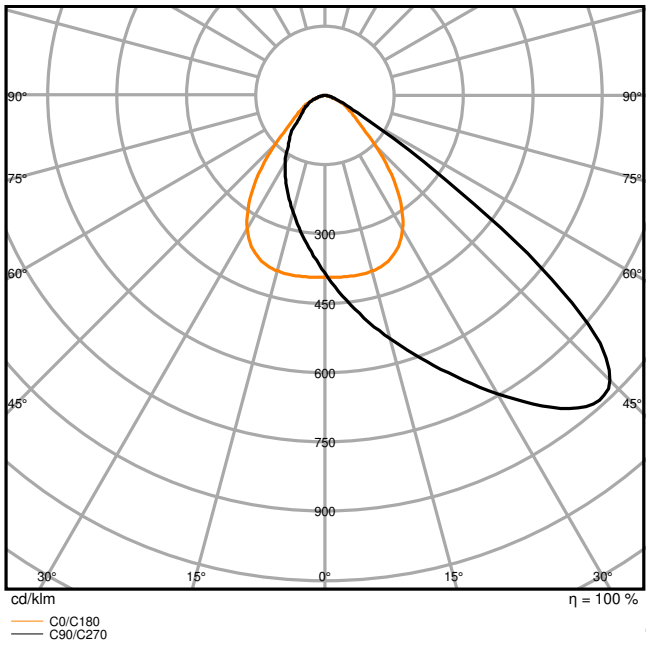

FL AREA V 67W ML 840 A48x85 BK

Adjustable attributes

Potência nominal	Temperatura de cor	Fluxo luminoso	Rendimento luminoso
67 W	4000 K	10000 lm	149 lm/W
54 W	4000 K	8250 lm	153 lm/W

DIMENSÕES & PESO

Comprimento	266,00 mm
Largura	343,00 mm
Altura	55,00 mm
Peso do produto	2640,00 g
Comprimento do cabo	1000 mm

© 2025, LEDVANCE GmbH. Todos os direitos reservados.

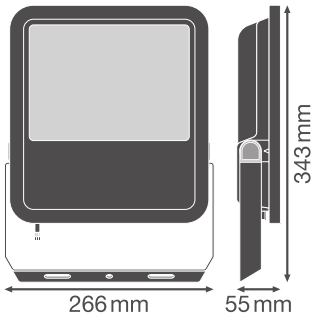

FL 150P SY100

MATERIAIS & CORES

Cor do produto	Preto
Cor do corpo	Preto
Material do corpo	Alumínio
Material do difusor	Vidro
Material da superfície emissora de luz	Vidro
Teste temperatura do fio conforme IEC 60695-2-12	650 °C
Quantidade de mercúrio	0.0 mg

APLICAÇÃO & INSTALAÇÃO

Temperatura ambiente	-30…+50 °C
Temperatura de armazenagem	-40…+80 °C
Tipo de ligação	Cabo, 3 condutores
Tipo de protecção	IP66
Grau de proteção (impacto mecânico [PIM]	IK08
Classe de resistência à corrosão de acordo com a norma EN 12944	C4 Medium
Regulável	Não
Tipo de montagem	Surface
Local de montagem	Parede / Pimenteiro / Chão / Teto
Aplicação	Exterior
Ajustável	Sim
Com fonte de luz	Sim
Replaceable light source	Não

Vida Útil

© 2025, LEDVANCE GmbH. Todos os direitos reservados.

Vida mediana L70/B50 @ 25 °C	100000 h [1)]
Vida mediana L80/B10 @ 25 °C	75000 h [1)]
Vida mediana L90/B10 @ 25 °C	35000 h
Número de ciclos de Liga e Desliga	100000

1) t[h]: L70 / B50 a 25 °C (Ta), t[h]: L80 / B10 a 25 °C (Ta), t[h]: L90 / B10 a 25 °C (Ta)

BALASTRO

Corrente de saída	540 mA
ECG - Oscilação da corrente de saída	< 20 %

ILUMINAÇÃO DE EMERGÊNCIA

Tipo de teste em modo de emergência	Nenhum

CERTIFICADOS & NORMAS

Normas	CE / CB / ENEC / Dmark / UKCA / EAC / EPD
Temperatura de superfície limitada	Sim
Proteção contra impactos	Não
EPD	LEDV-00049-V01.01-EN
Módulos LED substituíveis	Não substituível

DADOS TÉCNICOS ADICIONAIS

Função adicionada	MULTI SELECT

ACESSÓRIOS OPCIONAIS

Imagem do Produto	Nome do produto	EAN
	FL TRAVERSE 1/2 42/60/76MM	4099854680038

Aviso de Segurança

- Superfície de carga de vento máxima 16 W = 0,015 m^2 / 32 W = 0,025 m^2 / 50 W = 0,045 m^2 / 67 W = 0,070 m^2 / 100 W = 0,085 m^2 / 133 W = 0,105 m^2
- Todas as ligações elétricas devem ser feitas por um técnico qualificado.
- Atenção, risco de choque elétrico.
- O cabo flexível exterior ou o cabo desta luminária não podem ser substituídos; se o cabo estiver danificado, a luminária deverá ser destruída.
- Terminal de ligações não incluído. A instalação deve ser feita por um técnico qualificado.

© 2025, LEDVANCE GmbH. Todos os direitos reservados.

DOWNLOADS

	Documentos e certificados	Nome do documento
PDF	Instruções de utilização / instruções de segurança	FLOODLIGHT AREA
PDF	Informações legais	Informationstext 18 Abs 4 ElektroG
PDF	Informações legais	Legal Insert FLOODLIGHT LUMS
PDF	Informações legais	Safety Insert G11205496
PDF	Informações legais	LSI FL AREA Gen2
PDF	Declarações de conformidade	CE declaration FLOODLIGHT AREA
PDF	Declarações de conformidade UKCA	UKCA declaration FLOODLIGHT AREA

	Ficheiros fotométricos e luminotécnicos	Nome do documento
IES	Ficheiro IES (IES)	FL AREA V 67W ML 840 A48x85 BK
LDT	Ficheiro LDT (Eulumdat)	FL AREA V 67W ML 840 A48x85 BK
	Curva de distribuição de luz tipo cone	FL AREA V 67W ML 840 A48x85 BK
	Curva de distribuição de luz tipo polar	FL AREA V 67W ML 840 A48x85 BK

	Ficheiros CAD/BIM	Nome do documento
RFA	BIM Revit 3D	Floodlight Area G2
STEP	CAD STEP 3D	FL AREA V 67W ML

DADOS LOGÍSTICOS

Código do Produto	Embalagem unitária (peças/unidade)	Dimensões (comprimento x largura x altura)	Peso bruto	Volume
4099854427381	Folding box 1	72 mm x 285 mm x 370 mm	2892.00 g	7.59 dm^3
4099854427398	Shipping box 3	301 mm x 234 mm x 397 mm	9211.00 g	27.96 dm^3

© 2025, LEDVANCE GmbH. Todos os direitos reservados.

O código do produto mencionado indica a quantidade mínima a ser adquirida. Uma caixa unitária pode conter um ou mais produtos. Quando for colocar o pedido de compras, indique uma quantidade unitária ou múltiplos da caixa unitária.

INFORMAÇÃO ADICIONAL DO CATÁLOGO

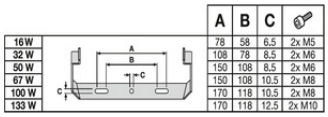

	A	B	C	
16 W	78	58	6,5	2x M5
32 W	108	78	8,5	2x M6
50 W	150	108	8,5	2x M6
67 W	150	108	10,5	2x M8
100 W	170	118	10,5	2x M8
133 W	170	118	12,5	2x M10

	m²
16 W	0.015 m²
32 W	0.025 m²
50 W	0.045 m²
67 W	0.070 m²
100 W	0.085 m²
133 W	0.105 m²

	230 Vac		
	C10A	B16A	C16A
16 W	106	133	170
32 W	54	87	87
50 W	31	47	50
67 W	20	32	32
100 W	4	4	7
133 W	4	4	7

Referências / Links

– Para garantia, consulte www.ledvance.pt/garantia

AVISO LEGAL

Sujeito a alteração sem prévio aviso. Sempre utilize a versão mais recente.

© 2025, LEDVANCE GmbH. Todos os direitos reservados.